10/2013/11918401

Birchmeier Sprühtechnik AG
Im Stetterfeld 1
5608 Stetten
Schweiz

T +41 56 485 81 81
F +41 56 485 81 82

www.birchmeier.com

BIRCHMEIER®

SMART UND SWISS SEIT 1876

Gebrauchsanleitung
Mode d'emploi
Brugsanvisning

Operating manual
Guia do usuário

Foam-Matic 1.25 P / E

de Vor Inbetriebnahme des Gerätes lesen und griffbereit aufbewahren

en Please read these instructions carefully and keep them in a safe place

fr Lire attentivement avant l'utilisation de l'appareil et conserver soigneusement

pt Leia este manual atentamente antes de utilizar o equipamento. Mantenha-o sempre em mãos

dk Disse instruktioner skal læses omhyggeligt og herefter opbevares et sikkert sted

Ersatzteilzeichnung / Dessin de pièces de rechange / Spare parts drawing / Peças de reposição

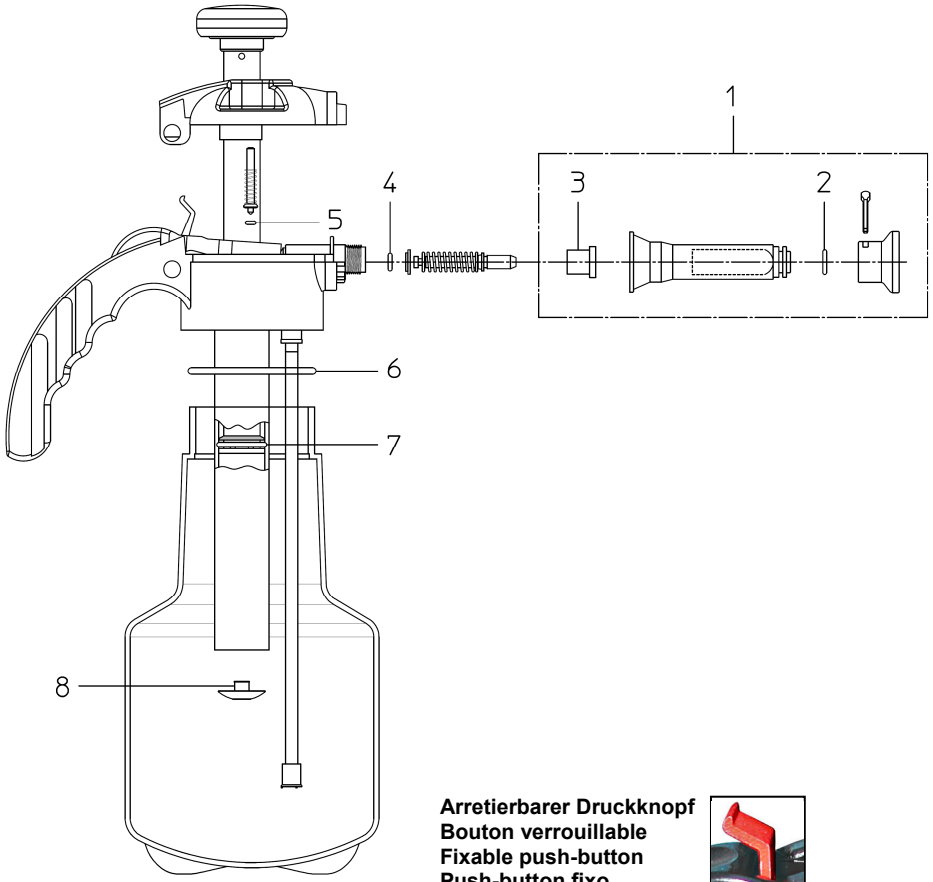

Arretierbarer Druckknopf
Bouton verrouillable
Fixable push-button
Push-button fixo

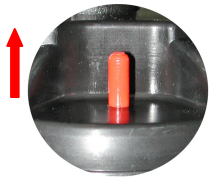

Überdruckventil
Soupape de surpression
Pressure relief valve
Valvola de segurança

verriegelt
sécurisé
unlocked
destravado

entriegelt
déverrouillé
locked
travado

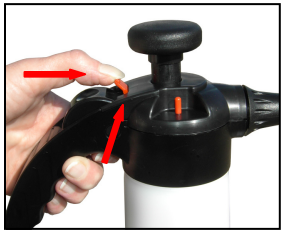

Ersatzteilliste / Liste des pièces de rechange / Spare parts list / Lista dei pezzi di ricambio

1.25 P	1.25 E	Pos.	Bezeichnung Désignation Description Descrizione	Art.-Nummer No. d'article Parts number No. d'articolo
x		1	Schaumrohr kpl. / Tube à mousse compl. / Foam tube assy./ Tubo espumante	119 262 01
	x	1	Schaumrohr kpl. / Tube à mousse compl. / Foam tube assy./ Tubo espumante	119 271 01
x	**x**	2 **a/b**	O-Ring / Joint torique / O-Ring / O-Ring 10,78x2,62	
	x	3 **a/b**	Haltering / Anneau d'arrêtoir / Retainer ring / Anel de vedação	
x		4 **a**	O-Ring / Joint torique / O-Ring / O-Ring 4,76x1,78	
	x	4 **b**	O-Ring / Joint torique / O-Ring / O-Ring 5x2	
x	**x**	5 **a/b**	O-Ring / Joint torique / O-Ring / O-Ring 1,78x1,78	
x		6 **a**	O-Ring / Joint torique / O-Ring / O-Ring 56,74x3,53	
	x	6 **b**	O-Ring / Joint torique / O-Ring / O-Ring 55,56x3,53	
x	**x**	7 **a/b**	O-Ring / Joint torique / O-Ring / O-Ring 17,86x2,62	
x	**x**	8 **a/b**	Pumpendichtung / Joint de pompe / Pump gasket / Guarnição da bomba	

a Dichtungssatz / Jeu de joints / Gasket set / Kit guarnição (Foam-Matic 1.25 P) 116 148 02-SB
b Dichtungssatz / Jeu de joints / Gasket set / Kit guarnição (Foam-Matic 1.25 E) 116 148 04

Lieferung der mit **a** bezeichneten Teile nur als Satz
Livraison des pièces désignées avec **a** seulement livrable en set
Parts market with **a** only be supplied as set
Peças marcadas com **a** são vendidas somente em kits

Ersatzteile sind separat zu bestellen. Fragen Sie Ihren Fachhändler.
Les pièces de rechange sont commandez séparément. Demandez votre spécialiste.
Spare parts must be ordered separately. Ask your dealer.
As peças de reposição devem ser pedidas separadamente.

de

Wichtig!

Lesen sie vor Inbetriebnahme dieses Gerätes die Gebrauchsanleitung sorgfältig durch.
Beachten Sie die Sicherheits- und Warnvorschriften!
Bei Nichtbeachtung der folgenden Vorschriften wird jegliche Haftung abgelehnt.
Bewahren Sie die Gebrauchsanleitung an einem sicheren Ort auf.

Warnung!

- Das Gerät nicht verwenden, wenn sich andere Personen auf dem Arbeitsbereich befinden.
- Verstopfte Düse und Ventile nicht mit dem Mund durchblasen (Vergiftungsgefahr).
- Das Gerät ist nach Gebrauch zu reinigen. Dabei ist zu beachten, dass die Gewässer nicht verunreinigt werden.
- Chemikalien nicht in andere Behälter (Flaschen, Dosen, u.a.) abfüllen. Geräte und Chemikalien so aufbewahren, dass sie von Kindern und Haustieren nicht erreicht werden können.
- Bei Weitergabe an Dritte muss auch die Gebrauchsanleitung unbedingt mitgegeben werden.
- Der Bediener ist gegenüber Dritten, insbesondere Kindern und Haustieren, dafür verantwortlich, dass austretende Medien bei der Inbetriebnahme durch das Öffnen des Überdruckventils und beim Sprühen durch den Sprühstrahl nicht gegen Sie gerichtet sind.
- Beim Ausbringen des Sprühmediums ist der Kontakt zur Sprühbrühe zu vermeiden. Tragen Sie dabei Schutzkleider, Schutzmaske, Schutzbrille und schützen Sie die Hände.
- Nicht gegen den Wind und nicht bei starkem Wind schäumen. Nicht mehr Schaumbrühe ausbringen als für die zu behandelnde Fläche notwendig ist.

Sicherheitshinweise

- Vor jedem Gebrauch ist sicherzustellen, dass das Gerät ordnungsgemäss zusammengebaut, nicht beschädigt und funktionsfähig ist. Dabei ist besonders auf die Wirksamkeit / Leichtgängigkeit des Überdruckventils zu achten.
- Das Gerät verfügt über ein Überdruckventil, welches unzulässigen Druck ableitet. Es wird ausdrücklich darauf hingewiesen, dass jegliche Manipulation am Überdruckventil unzulässig ist.
- Vergewissern Sie sich, dass das gewünschte Mittel für dieses Gerät geeignet ist. Die Sicherheits- und Handhabungsweise des Chemikalienherstellers sind zu beachten und zu befolgen. Der Einsatz von Chemie erfolgt in eigener Verantwortung. Falls Sie in dieser Hinsicht Zweifel haben, setzen Sie sich mit dem Kundendienst in Verbindung.
- In das Gerät dürfen keine ätzenden (z.B. aggressive Desinfektions- und Imprägnierungsmittel), korrosive (Säuren) oder leicht entzünd- oder brennbare Substanzen eingefüllt werden.
- Heisse Flüssigkeiten über 30°C / 86°F dürfen nicht eingefüllt werden. Das Gerät darf nicht unter Druck an der Sonne stehen. Frosteinwirkung kann das Gerät beschädigen.
- Beim Ausbringen des Sprühmediums ist der Kontakt zur Sprühbrühe zu vermeiden. Tragen Sie dabei Schutzkleider, Schutzmaske, Schutzbrille und schützen Sie die Hände. Nicht gegen den Wind und nicht bei starkem Wind spritzen. Nicht mehr Spritzbrühe ausbringen als für die zu behandelnde Fläche notwendig ist.
- Verstopfte Düse und Ventil nicht mit dem Mund durchblasen (Vergiftungsgefahr)
- Das Gerät ist nach Gebrauch zu reinigen. Dabei ist zu beachten, dass die Gewässer nicht verunreinigt werden.
- Vor dem Ausschrauben der Pumpe immer zuerst Druck über das Überdruckventil ablassen, dabei ist das Gerät schräg vom Körper weg zu halten.
- Chemikalien nicht in andere Behälter (Flaschen, Dosen u.a.) abfüllen. Geräte und Chemikalien so aufbewahren, dass sie von Kindern und Haustieren nicht erreicht werden können.

Anwendungsbereich

Mit dem Schaumgerät lassen sich säure- und laugenhaltige Reinigungs- und Desinfektions-Schaummittel im Bereich von 2-8% Lösungen ausbringen. Zu wenig verdünnte Säuren und Laugen können das Schaumgerät zerstören.

Technische Daten

Der Betriebsdruck ist bei max. Füllinhalt mit ca. 15 Pumpstössen erreicht.

Zulässige Betriebstemperatur	5° - 30°C	(41°F - 86°F)
Behälterinhalt	1.5 Liter	(1.59 US-Quart)
Füllinhalt	1.25 Liter	(1.32 US-Quart

Betjening

Påfyldning af apparatet
Husk hver gang at aflaste trykket i beholderen ved at aktivere sikkerheds- og aflastningsventilen (1). Pumpen skrues af, påfyld. Fyldningsmængden må ikke overskrides, maks. 1,25 L, da der stadig skal være plads nok til luft. Den maksimalt tilladte driftstemperatur udgør 30°C / 86°F.

Sæt beholderen under tryk
Pumpen skrues fast. Med ca. 15 pumpestød opnås driftstrykket (ved maks. påfyldning) Sprøjten er klar til brug.

Skumning
Tryk hårdt på pistolgrebet med tommelfingeren.

Fjernelse af tryk
Efter afsluttet sprøjtearbejde eller før pumpen skrues af, ved påfyldning eller tømning, skal trykket fjernes helt ved aktivere sikkerheds- og aflastningsventilen (1). Sprøjten skal holdes skråt og væk fra kroppen.

Pleje og vedligeholdelse

- Efter brug skal sprøjten tømmes; opbevar aldrig sprøjtevæsker i sprøjten.
- Pumpen skrues af og beholderen tømmes.
- Sprøjten skal vaskes med et egnet rengøringsmiddel og spules dernæst igennem med rent vand, ikke varmt vand (maks. 30°C / 86°F).
- Skal beskyttes mod frost under opbevaring. Strålerøret kan hænges på pumpehåndtaget ved opbevaring.
- Man skal være særligt opmærksom på sliddele som dyser og tætninger.
- Dyse (12) skal rengøres regelmæssigt. Disse dele kan nemt udskiftes.
- Rengør ikke dysen med hårde genstande og blæs den ikke igennem med munden. Det bedst egnede er en negle- eller tandbørste.
- Til tørring af sprøjten uden pumpe (3), skal det stilles på hovedet og stå åbent.

Reservedele og reparationer

Hvis en del virker beskadiget eller slidt, skal den straks udskiftes. Brug udelukkende BIRCHMEIER-originaldele (se liste over reservedele).

Garanti

- Vi yder 12 måneders garanti gældende fra købsdatoen. I denne periode udbedres alle fejl og mangler på sprøjten, som skyldes enten materiale- eller fabrikationsfejl. Dette sker enten ved reparation eller udskiftning af dele eller af hele sprøjten.
- Forudsætningen for opfyldelse af garantiforpligtelser er en korrekt opbevaring og brug af udstyret i nøje overensstemmelse med brugsanvisningen, som fulgte med ved leveringen. (herunder ligeledes anvisningerne på selve sprøjten). Eventuelle skader, som ligger inden for vores ansvarsområde, skal anmeldes til os skriftlig, umiddelbart efter at de er konstateret.

Ikke omfattet af garantien og erstatningsansvaret er skader og mangler opstået:
som følge af manglende overholdelse af vores anvisninger i brugsanvisningen, som f.eks. ukorrekt og uhensigtsmæssig brug eller manglende vedligeholdelse af udstyret.
Som følge kemiske påvirkninger eller som følge af almindeligt slitage.
Grundet skader, hvor årsagerne her til ligger uden for vores indflydelse og ansvarsområde. F.eks. mekaniske skader, vold, uhensigtsmæssig brug, samt force majeure.

- Garanti og erstatningsansvar falder bort, når ejeren eller tredjepart foretager ændringer eller usagkyndige reparationer af sprøjten.
- Alle krav til garantien og erstatningsansvaret, som går ud over de ovennævnte forpligtelser, er udelukkede. Det vil udtrykkeligt ophæve enhver erstatningspligt, såfremt det er tilladt efter lovgivningen. Særligt er ethvert erstatningsansvar for rene formueskader som mistet fortjeneste, anvendelsesstop, driftsstop etc. udtrykkeligt udelukket.

Værneting:	Baden, Schweiz
Anvendt ret:	Schweizisk ret

For yderligere oplysninger om håndtering eller vedligeholdelse af sprøjten, henvises venligst til forhandleren.

Vigtigt!

Læs denne brugsanvisning omhyggeligt før sprøjten tages i brug.
Overhold alle sikkerheds- og advarselsforskrifter!
Ved manglende overholdelse af følgende forskrifter frafalder erstatningsansvaret.
Opbevar brugsanvisningen et sikkert sted.
Manglende overholdelse af sikkerheds- og advarselsanvisningerne kan føre til personskader eller dødsfald!

dk

Advarsel!

- Brug ikke sprøjten, når der er andre personer tilstede i arbejdsområdet.
- Tilstoppede dyser og ventiler må ikke blæses igennem med munden (fare for forgiftning)
- Sprøjten skal rengøres efter brug. I denne forbindelse skal man sørge for at spildevandet ikke forurenes.
- Kemikalier må ikke hældes på andre beholdere (flasker, dåser etc.). Sprøjter og kemikalier skal opbevares utilgængeligt for børn og husdyr.
- Ved videregivelse til tredjepart skal brugsanvisningen ubetinget følge med.
- Operatøren er ansvarlig over for tredjepart, særligt børn og husdyr, og skal sørge for at de ikke rammes ved udslip af medier ved ibrugtagning efter åbning af sikkerheds- og aflastningsventilen, og for at sprøjtestrålen ikke rettes mod dem ved sprøjtning.
- Ved sprøjtning skal kontakt med sprøjtevæske undgås. Brug beskyttelsesdragt, beskyttelsesmaske, beskyttelsesbriller og beskyt hænderne.
- Sprøjt ikke mod vinden og slet ikke i stærk blæst. Påfør ikke mere sprøjtevæske end nødvendigt til behandling af overfladen.

Sikkerhedsanvisning

- Før hver anvendelse skal det sikres, at sprøjten er korrekt samlet, ikke er beskadiget og er fuldt funktionsdygtigt. Her skal man være særligt opmærksom på sikkerheds- og aflastningsventilens (1) funktion.
- Sprøjten er i besiddelse af en sikkerheds- og aflastningsventil (1), som åbner, hvis det tilladte maksimum tryk overstiges. Der gøres udtrykkeligt opmærksom på, at enhver ændring af sikkerheds- og aflastningsventilen ikke er tilladt.
- Vær helt sikker på, at det ønskede middel er egnet til anvendelse med denne sprøjte. Sikkerheds- og håndteringsanvisningerne fra kemikalieproducenten skal læses og følges. Tilsætning af kemikalier sker på eget ansvar. Hvis du er i tvivl i denne sammenhæng, så kontakt kundeservice.
- Sprøjten må ikke påfyldes ætsende f.eks. aggressive desinfektions, og imprægneringsmidler, syrer, eller let antændelige, og brandbare væsker.
- Varme væsker over 30°C / 86°F må ikke påfyldes. Sprøjten må ikke stå i solen, når det er under tryk. Frostpåvirkning kan skade sprøjte, og dens udstyr.
- Ved sprøjtning med sprøjtemediet skal kontakt med væsken undgås. Brug beskyttelsesdragt, beskyttelsesmaske,, beskyttelsesbriller og beskyt hænderne. Sprøjt ikke mod vinden, og aldrig i stærk blæst. Påfør ikke mere sprøjtevæske end nødvendigtr til behandling af overfladen.
- Stoppede dyser og ventiler må ikke blæses ud med munden, (fare for forgiftning)
- Sprøjten skal rengøres efter brug. Sørg for at spildevandet ikke forurenes.
- Før pumpen skrues af (3) aflastes trykket i beholderen ved at aktivere sikkerheds- og aflastningsventilen (1), her skal sprøjten holdes skråt væk fra kroppen.

Anvendelsesområde

Med skumsprøjten kan udlægges syre- og ludholdige rengørings- og desinfektionsskummidler i området 2-8 % opløsning. For lidt fortyndet syre og lud kan ødelægge skumapparatet

Tekniske data

Driftstrykket nås ved maks. påfyldning med ca. 15 pumpestød.

Tilladt driftstemperatur	5°C - 30°C	(41°F - 86°F)
Beholder indhold	1,5 liter	(1,59 US Quart)
Påfyldt indhold	1,25 liter	(1,32 US Quart)

Bedienung

Füllen des Gerätes
In jedem Fall vorerst den Druck im Behälter durch Anheben des Überdruckventils völlig ablassen. Pumpe herausschrauben, einfüllen. Füllmenge darf nicht überschritten werden (max.1.25 Liter / max.1.32 US-Quart), damit für das Luftpolster genügend Raum bleibt. Die maximal zulässige Betriebstemperatur beträgt 30°C / 86°F.

Behälter unter Druck setzen
Pumpe fest einschrauben. Mit ca. 15 Pumpstössen ist der Betriebsdruck erreicht (bei max. Füllinhalt). Das Gerät ist nun betriebsbereit.

Schäumen
Mit dem Daumen fest auf den Auslöser drücken.

Ablassen des Druckes
Nach beendetem Sprühvorgang oder vor dem Ausschrauben der Pumpe zum Nachfüllen oder Entleeren ist der Druck durch anheben des Überdruckventils voll abzulassen. Gerät dabei schräg halten, weg vom Körper.

Pflege und Wartung

- Nach dem Gebrauch ist das Gerät zu entleeren; niemals das Schaummittel im Gerät aufbewahren.
- Pumpe ausschrauben und den Behälter entleeren. Das Gerät ist mit einem geeigneten Mittel auszuwaschen und anschliessend mit klarem Wasser durchzuspülen; kein heisses Wasser (max. 30°C / max. 86°F) verwenden.
- Beim Aufbewahren vor Frosteinwirkung schützen.
- Besondere Beachtung gilt den Verschleissteilen wie Düse, Filter und Dichtungen.
- Düse und Filter sind periodisch zu reinigen. Diese Teile sind einfach ersetzbar.
- Düse nicht mit harten Gegenständen reinigen oder mit dem Mund durchblasen. Am besten eignet sich dafür eine Hand- oder Zahnbürste.
- Zum Trocknen das Gerät ohne Pumpe auf den Kopf stellen und offen stehen lassen.
- Bei Nichtgebrauch Pumpe nur lose einschrauben.

Ersatzteile und Reparaturen

Zeigt irgendein Teil Beschädigung oder Abnützung, ersetzen Sie diese sofort. Verwenden Sie dazu nur BIRCHMEIER-Originalteile.

Garantie

Wir gewähren Ihnen eine Garantie von 24 Monaten ab Verkaufsdatum. Während dieser Garantiedauer beheben wir kostenlos Mängel des Gerätes, die auf Material- und Fabrikationsfehler beruhen, entweder durch Reparatur oder Austausch von Teilen oder des ganzen Sprühgerätes.
Von der Garantie ausgeschlossen sind Schäden, die auf unsachgemässen Gebrauch, mangelhaften Unterhalt, chemische Einwirkungen oder normalen Verschleiss (z.B. Dichtungen) zurückzuführen sind.
Die Garantie erlischt, wenn der Besitzer oder Drittpersonen Änderungen oder unsachgemässe Reparaturen am Gerät vornehmen.
Die Garantie schliesst Rechtsansprüche aus, welche über die oben genannten Verpflichtungen hinausgehen. Es wird jede Haftpflicht soweit gesetzlich zulässig, weg bedungen.

Gerichtsstand:	Baden, Schweiz
Anwendbares Recht:	Schweizerisches Recht

Für weitere Auskünfte über die Handhabung oder den Unterhalt des Gerätes wenden Sie sich an Ihren Händler.

en

Important!

Before taking the sprayer into service for the first time, make sure to read the operating manual thoroughly. The user is liable for damages resulting from failure to observe these instructions. Failure to observe the safety and warning alerts can result in injury to or death of persons!

Warning!

- Do not use the sprayer while other persons are still in the working area.
- Do not blow out a clogged nozzle or clogged valves with the mouth (danger of poisoning).
- Clean the sprayer after each use, making sure not to cause pollution to water.
- Do not fill chemicals into other containers (bottles, cans or the like). Store equipment and chemicals such that they cannot be reached by children and household animals.
- When the sprayer is passed on to third parties, definitely make sure that it is accompanied by the operating manual.
- The user is responsible versus third parties, and in particular domestic animals and children, that when taking the sprayer into service any escaping media as a result of the opening of the safety relief valve, as well as the spray jet during spraying operations, are not directed at said third parties.
- When spraying the agent avoid contact with the spraying liquid. During this work make sure to wear protective clothing, a protective mask and safety glasses and to protect the hands.
- Do not spray against the wind, as well as during strong winds. Do not spray any more of the agent than necessary for the surface to be treated.

Safety Instructions

- Each time the sprayer is used, first make sure that the equipment is assembled correctly, is not damaged and is in working order. In particular, take care that the hose connections are free from leaks and that the pressure/relief valve operates effectively and easily.
- The device is equipped with a safety valve which releases pressure in excess of the permitted maximum. Any modification to the safety valve is expressly prohibited.
- Make sure that the liquid you wish to spray is suitable for this equipment, The safety and handling instructions provided by the chemical manufacturer must be noted and observed. The use of chemicals is entirely at the user's own risk. Should you have any doubts in this respect please contact the customer service.
- The sprayer must not be filled with caustic substances (e.g. disinfectants and impregnating liquids which attack the skin or materials), corrosive substances (acids) or highly inflammable or combustible substances.
- The sprayer must not be filled with liquids at a temperature greater than 30°C / 86°F. Do not leave the appliance standing in the sun under pressure. The effects of frost can damage the equipment.
- When spraying avoid contact with the liquid being sprayed. Wear protective clothing, mask, and goggles and protect your hands. Do not spray against the wind, nor when the wind is strong. Do not discharge any more liquid than is needed for the area to be treated.
- Do not attempt to clear a blocked nozzle or valve by blowing through using the mouth (danger of poisoning).
- Before unscrewing the pump always first release the pressure via the pressure-relief valve, holding the sprayer away from the body at an angle.
- The appliance must be cleaned after use. When cleaning take care that water-courses are not contaminated.
- Do not drain off chemicals into other containers (bottles, cans, etc.). Store equipment and chemicals in a safe place away from children and domestic animals.

Applications

The foamer can be used for foaming agents which contain for acids or alkaline cleaning and disinfection solutions in concentrations of approx. 2-8%. The foamer can be destroyed by acids and alkaline solutions which are insufficiently diluted.

Technical Data

When filled with the maximum volume of liquid, operating pressure is achieved with about 15 pump-strokes.

Permissible operating temperature	5° - 30°C	(41°F - 86°F)
Tank volume	1.5 litre	(1.59 US-Quart)
Maximum tank contents	1.25 litre	(1.32 US-Quart)

O uso

Encher o recipiente:
Para qualquer caso, sempre descarregar primeiro a pressão do recipiente, levantando a válvula de sobrepressão (1). Desenrosque a bomba (4), encha o recipiente, tomando cuidado para não ultrapassar a quantidade máxima indicada (ver a marca no recipiente), para que haja espaço suficiente para o ar interno. A temperatura máxima admissível é de 30°C / 86°F.

Pressurizar o recipiente:
Rosqueie a bomba, apertando-a bem. Girar um pouquinho a haste da bomba, girando –a para esquerda até sair de seu travamento. Bombear até aparecer a marca vermelha na válvula de sobrepressão (1). Ela indica que a pressão de trabalho foi alcançada.

Espumar
Ao acionar a válvula manual, o equipamento pulveriza o produto em forma de espuma.

Descarregar a pressão
Ao terminar a pulverização, é necessário descarregar toda a pressão levantando a válvula de sobrepressão, depois disso, é possível desrosquear a bomba para encher ou esvaziar o recipiente. Para descarregar a pressão, inclinar o equipamento deixando-o longe de seu corpo.

Manutenção e cuidados

- Depois de cada uso, esvaziar o equipamento. Nunca deixar os produtos químicos dentro dele.
- Desrosquear a bomba e esvaziar o recipiente.
- Limpar o equipamento com um detergente adequado, enxaguando em seguida com água em temperatura ambiente; não utilizar água quente (Max. 30°C / 86°F).
- Guardar em lugar protegidos das baixas temperaturas. Quando o equipamento não está em uso, o tubo pulverizador pode estar suspenso pela haste da bomba.
- Dar uma atenção especial para as peças de desgaste como o bocal e as vedações. Limpar periodicamente o bocal. Estas peças podem ser trocadas facilmente.
- Passar óleo regularmente na haste do pistão, no segmento do tubo da bomba e nos O rings (5). Quando o equipamento não estiver em uso, não deixe a bomba rosqueada por completo.
- Não limpe o bocal com objetos abrasivos, tampouco sopre-o com a boca. O instrumento ideal para limpeza é uma escova macia ou de dentes.
- Deixar o equipamento secar aberto e virado para baixo e sem a bomba (4).

Peças de reposição e reparação

Caso seja detectado algum dano ou sinal de desgaste de alguma das peças, substituí-las de imediato. Utilizar somente peças originais BIRCHMEIER (ver lista de peças de reposição).

Garantia

- Concedemos uma garantia de 12 meses a partir da data da compra. Durante este período de garantia, é de nossa responsabilidade trocar a peça e/ou equipamento em caso de defeitos de material ou de fabricação.
- As condições imprescindíveis para ter direito as garantias oferecidas somente são aplicáveis para o uso correto do equipamento segundo as instruções de manuseio (incluindo as indicações e advertências que figuram nos próprios equipamentos). Danos eventuais que entrem dentro de nossa alçada de responsabilidade, tem que ser notificados imediatamente após serem detectados.
- Estão fora da garantia danos e defeitos de natureza:
  - atribuíveis à não observação de nossas instruções e recomendações para o uso, pois isso pode ser taxado como uso inadequado ou de uma manutenção deficiente de nossos equipamentos;
  - devido a efeitos químicos ou desgaste normal;
  - devido a causas que estão fora de nosso âmbito de influencia e responsabilidade, como por exemplo deterioração por fatores mecânicos ou força maior.

A garantia e os direitos relacionados com a responsabilidade são extintos se o proprietário ou um terceiro realizam modificações ou reparações incorretas no equipamento.
A garantia e a responsabilidade estão excluídas dos direitos que vão mas além das obrigações mencionadas acima. Toda a responsabilidade é rejeitada por lei. Em especial, está excluída toda responsabilidade relativa a danos e prejuízos puramente financeiros, como por exemplo, benefícios não obtidos e impossibilidade de uso, etc.

Fórum:	Baden, Suiça
Direito aplicável:	Direito Suiço

Para mais informações relacionadas ao manuseio ou à manutenção do equipamento, contate seu revendedor.

pt

Importante!

Leia as instruções por completo antes de usar o equipamento pela primeira vez.
O usuário é responsável pelos danos causados por não se atentar às observações a seguir.
A não observação das indicações relativas à segurança e às advertências deste manual, pode ocasionar em lesões e até na morte de pessoas.

Atenção!

- Não utilizar o equipamento mediante a presença de outras pessoas no local de trabalho.
- Não tente desentupir os bicos nem as válvulas soprando com a boca (perigo de intoxicação).
- Limpe o equipamento depois de usá-lo, tomando cuidado em não contaminar o meio ambiente.
- Não encha outros recipientes com os produtos químicos (garrafas, potes, etc). Guarde os equipamentos e os produtos químicos fora do alcance de crianças e de animais domésticos.
- No caso de uso do equipamento por terceiros, garantir que estes leiam estas instruções de uso.
- O usuário é responsável que os terceiros, especialmente crianças e animais domésticos, não sejam afetados pelo líquido que saia pela abertura da válvula de segurança ou pelo esguicho do pulverizador sendo utilizado, evitando assim maiores danos.
- Ao aplicar o produto evite qualquer contato com o líquido pulverizado. Utilize uniformes adequados, máscara protetora e óculos de segurança, além de luvas para proteger também as mãos.
- Não pulverize contra o vento nem com vento forte. Não pulverize mais espuma do que o necessário para área a ser tratada.

Instruções de Segurança

- Antes de usar, assegure-se que o equipamento está montado adequadamente, que não houve danos e que esteja funcionando normalmente . Aqui é necessário dar uma atenção especial a vedação dos tubos e a maleabilidade e ao funcionamento correto da válvula de segurança (1).
- O equipamento possui uma válvula de segurança (1) que descarga a sobrepressão. A válvula de sobrepressão está ajustada para 3 bar / 43.51 psi. É expressamente proibido qualquer manipulação na válvula de segurança. Em caso de não cumprimento desta norma, os direitos de garantia e a responsabilidade da BIRCHMEIER Sprühtechnik AG se cessa.
- Garanta que este equipamento é o adequado para o produto a ser utilizado. Atente-se às instruções de segurança e de uso do fabricante do produto químico. A aplicação química recai sob sua responsabilidade . Em caso de dúvidas, entre em contato com nossa assistência técnica.
- O pulverizador não deve ser usado com substâncias cáusticas (por exemplo desinfetantes e líquidos que que atacam a pele ou materiais), substâncias corrosivas (ácidos) ou altamente inflamáveis e substâncias combustíveis.
- Não utilizar com produtos quentes com mais de 30ºC / 86°F. Não expor o equipamento ao sol quando ele está submetido à pressão. As baixas temperaturas podem causar danos ao equipamento.
- Antes de desrosquear a bomba (4), descarregue sempre a pressão toda através da válvula de sobrepressão (1). Para realizar isso, incline o equipamento mantendo ele longe do seu corpo.

Aplicações

Com o equipamento de pulverização pode-se usar produtos de limpeza e desinfecção que contenham ácidos e alcalinos com concentrações entre 2 e 8%. Ácidos e alcalinos não diluídos suficientemente, podem destruir o equipamento de pulverização.

Dados Técnicos

Quando o recipiente estiver com seu volume líquido máximo, a pressão de trabalho será alcançada com 15 bombeadas.

Temperatura de trabalho permitida	5° - 30°C	(41°F - 86°F)
Volume do recipiente	1.5 litros	
Conteúdo máximo do recipiente	1.25 litros	

Operation

Filling the tank
On each occasions first fully release the pressure in the tank by lifting the pressure-relief valve.
Unscrew the pump and fill the tank; the maximum permissible volume of liquid must not be exceeded (max.1.25 litres / max.1.32 US-Quart, so that sufficient space remains for the air-cushion. The maximum permissible operating temperature is 30°C / 86°F.

Pressurizing the tank
Screw in the pump tightly. Operating pressure is reached by about 15 strokes of the pump (with the maximum volume of liquid). The sprayer is now ready for use.

Foaming
Press the lever tightly with your thumb.

Releasing the pressure
Release any existing pressure in the tank by slowly unscrewing the pump, holding the sprayer at an angle, away from the body.

Care and maintenance

- After use the appliance must be emptied; never store the foam-liquid in the sprayer.
- Unscrew the pump and empty the tank. The appliance must be washed out using a suitable agent and then rinsed with clean water; do not use hot water (max. 30°C / max. 86°F).
- Store the equipment away from the effects of frost.
- Special attention must be paid to the parts which are subject to wear, such as the nozzle, filters and gaskets.
- The nozzle and filter should be cleaned periodically. These parts are easily replaceable.
- Do not clean the nozzle with hard objects, nor blow through it using the mouth. The most suitable cleaning device is a nail-brush or tooth-brush.
- To dry the sprayer, place it upside down, without the pump, and leave it standing open to the air.
- When the equipment is not in use screw in the pump only loosely.

Spare parts and repairs

For any further information concerning use or maintenance of the equipment please refer to your dealer.
If any part shows signs of damage or wear, replace it immediately. Use only BIRCHMEIER original parts.

Guarantee

We guarantee the equipment for 24 months from the date of purchase. During this guarantee period we will rectify free of charge any defects in the equipment caused by faulty material or manufacture, by either repairing or replacing parts, or the whole sprayer.
Damage attributable to improper use, faulty maintenance, the effects of chemicals or normal wear and tear (e.g. gaskets) is excluded from the guarantee.
The guarantee lapses if the owner or a third-party carries out modifications to the sprayer, or improper repairs.
The guarantee excludes all claims which extend beyond the obligations referred to above. All third-party liability is excluded, other than any imposed by law.

Place of jurisdiction:	Baden, Switzerland
Applicable law:	Swiss law

For further information on handling or the maintenance of the sprayer please consult your dealer.

fr

Important!

Lisez entièrement le mode d'emploi avant la première utilisation. L'utilisateur est responsable pour les dommages issus de la non-observation de ces prescriptions.
La non-observation des indications de sécurité et d'avertissement peut entraîner des blessures ou la mort de personnes!

Avertissement!

- Ne pas utiliser l'appareil, lorsque d'autres personnes se trouvent sur la surface de travail.
- Ne pas souffler dans des buses ou soupapes bouchés (danger d'empoisonnement).
- Nettoyer l'appareil après utilisation. Lors de cette opération, veiller à ne pas souiller les eaux.
- Ne pas mettre les produits chimiques dans d'autres récipients (bouteilles ou autres boîtes, etc.). Conserver l'appareil et les produits chimiques hors d'atteinte des enfants et animaux domestiques.
- Lors de la remise à des tiers, ce mode d'emploi doit également et impérativement accompagner la remise.
- L'opérateur est responsable vis-à-vis de tiers, en particulier les enfants et les animaux domestiques, pour que le produit d'aspersion ne soit pas dirigé contre eux lors de la mise en service, lors de l'ouverture de la soupape de surpression ou durant l'aspersion.
- Lors de la vidange du produit d'aspersion, éviter le contact avec le liquide. Porter à cet effet des vêtements, un masque, des lunettes de protection et assurer également la protection des mains.
- Ne pas asperger contre la direction du vent ou par fort vent. Ne pas épandre plus de produit que celui nécessaire à la surface à traiter.

Indications de sécurité

- Avant chaque emploi, vérifier si l'appareil est assemblé selon les règles de l'art, s'il est intact et fonctionne correctement. Contrôler en particulier l'étanchéité des raccords des tubes flexible et que la surpression fonctionne sans coincer.
- L'appareil est équipé d'une soupape de sûreté qui élimine la surpression non admissible. Il est expressément signalé qu'une manipulation de la soupape de surpression est interdite.
- Assurez-vous que le produit à pulvériser souhaité est approprié à cet appareil. Les indications de sécurité et de manipulation du fabricant de produits chimiques doivent être respectées. L'utilisation de produits chimiques est à vos propres risques. En cas de doute, contactez le service clientèle.
- Les substances caustiques (p.ex. produits agressifs désinfectants et pour imprégnation), corrosifs (acides) facilement inflammables ou combustibles ne doivent pas être utilisés.
- Ne pas remplir de liquides chauffés à plus de 30°C / 86°F. Ne pas exposer le pulvérisateur sous pression au soleil. Le gel peut endommager le pulvérisateur.
- Eviter tout contact avec la bouillie à pulvériser lors du débit du produit. Portez une combinaison de protection, un masque, des lunettes de protection et protégez vos mains. Ne pas pulvériser contre le vent ni par un vent fort.
- Appliquer uniquement la quantité de bouillon de pulvérisation nécessaire à la surface à traiter.
- Ne pas porter la buse ou la vanne obstruée à la bouche pour les purger (danger d'empoisonnement).
- Avant de dévisser la pompe pour refaire le plein, dépressurisez toujours l'appareil par l'intermédiaire de la soupape de surpression en inclinant le pulvérisateur en l'écartant du corps.
- Nettoyer l'appareil après chaque emploi. Veiller à ne pas polluer les eaux.
- Ne pas remplir les produits chimiques dans d'autres récipients (bouteilles, boîtes, etc.). Stocker les appareils et produits chimiques hors de portée des enfants et des animaux domestiques.

Domaine d'utilisation

Avec cet appareil d'aspersion il est possible de pulvériser des produits de nettoyage et de désinfection à base d'acides, d'alcools, et d'ammonium dans la plage de solutions à 2-8%. Des acides et bases trop faiblement diluées peuvent endommager l'appareil de moussage.

Caractéristiques techniques

La pression de service est atteinte avec env. 15 impulsions de pompage, et ce à une contenance utile maximale.

Température de service admissible	5° - 30°C	(41°F - 86°F)
Contenance du réservoir	1.5 litre	(1.59 US-Quart)
Contenance utile	1.25 litre	(1.32 US-Quart)

Commande

Remplissage de l'appareil:
Dans tous les cas, commencer par dépressuriser complètement le réservoir en agitant la soupape de surpression. Dévisser la pompe, procéder au remplissage, la quantité de produit à appliquer ne doit pas dépasser la limite de remplissage (max.1.25 litre / max.1.32 US-Quart) de manière à préserver au coussin d'air un volume suffisant. La température maximale admissible est de 30°C / 86°F.

Mise sous pression du réservoir
Visser la pompe à fond. La pression de service est atteinte avec env. 15 impulsions de pompage (à une contenance utile maximale). Le pulvérisateur est maintenant prêt au fonctionnement.

Mousser
Appuyer à fond le bouton de pulvérisation.

Dépressurisation
Laisser s'échapper la pression éventuellement présente dans le réservoir en dévissant lentement la pompe; pour cette opération, incliner l'appareil en l'écartant du corps.

Soin et entretien

- Vider le pulvérisateur après l'emploi; ne jamais conserver le produit à pulvériser dans l'appareil.
- Dévisser la pompe et vider le réservoir. L'appareil doit être lavé avec un liquide approprié et rincé ensuite à l'eau claire ; ne pas utiliser l'eau bouillante (30°C max. / 86°F max.).
- Protéger l'appareil contre le gel.
- Vérifier particulièrement les pièces d'usure telles que buse, filtre et joints.
- La buse et le filtre doivent être nettoyés périodiquement. Ces pièces sont d'un remplacement aisé.
- Ne pas nettoyer la buse avec des objets durs et ne pas la porter à la bouche pour la purger. Une brosse à main ou à dents conviendra au mieux.
- Poser le pulvérisateur sans pompe à l'envers et à l'état ouvert pour sécher.
- Visser la pompe sans serrer lorsqu'elle n'est pas utilisée.

Pièces de rechange et réparations

Si une pièce quelconque présente des signes de détérioration ou d'usure, il faut la remplacer immédiatement. N'utilisez que des pièces BIRCHMEIER d'origine.

Garantie

Nous vous offrons une garantie de 24 mois à partir de la date de vente. Pendant cette durée de garantie, nous vous éliminons gratuitement toutes les défectuosités de l'appareil qui seraient dues à un défaut matériel ou de fabrication, et ce par réparation ou par remplacement des pièces ou du pulvérisateur complet.
Tous les dégâts dûs à un emploi abusif, à un manque d'entretien, à des raison tenant au produit chimique ou à une usure normale (p.ex. joints) sont exclus de la garantie.
La garantie devient caduque lorsque le propriétaire ou une tierce personne a effectué sur l'appareil des modifications ou des réparations non conformes aux règles de l'art.
Cette garantie exclut tous droits à dommage et intérêts allant au-delà des obligations spécifiées ci-dessus. Toute responsabilité réservée.

Tribunal compétent:	Baden, Suisse
Droit applicable:	Droit suisse

Pour tous renseignements sur manipulation ou l'entretien du pulvérisateur, veuillez vous adresser à votre revendeur.